Gassutstyr

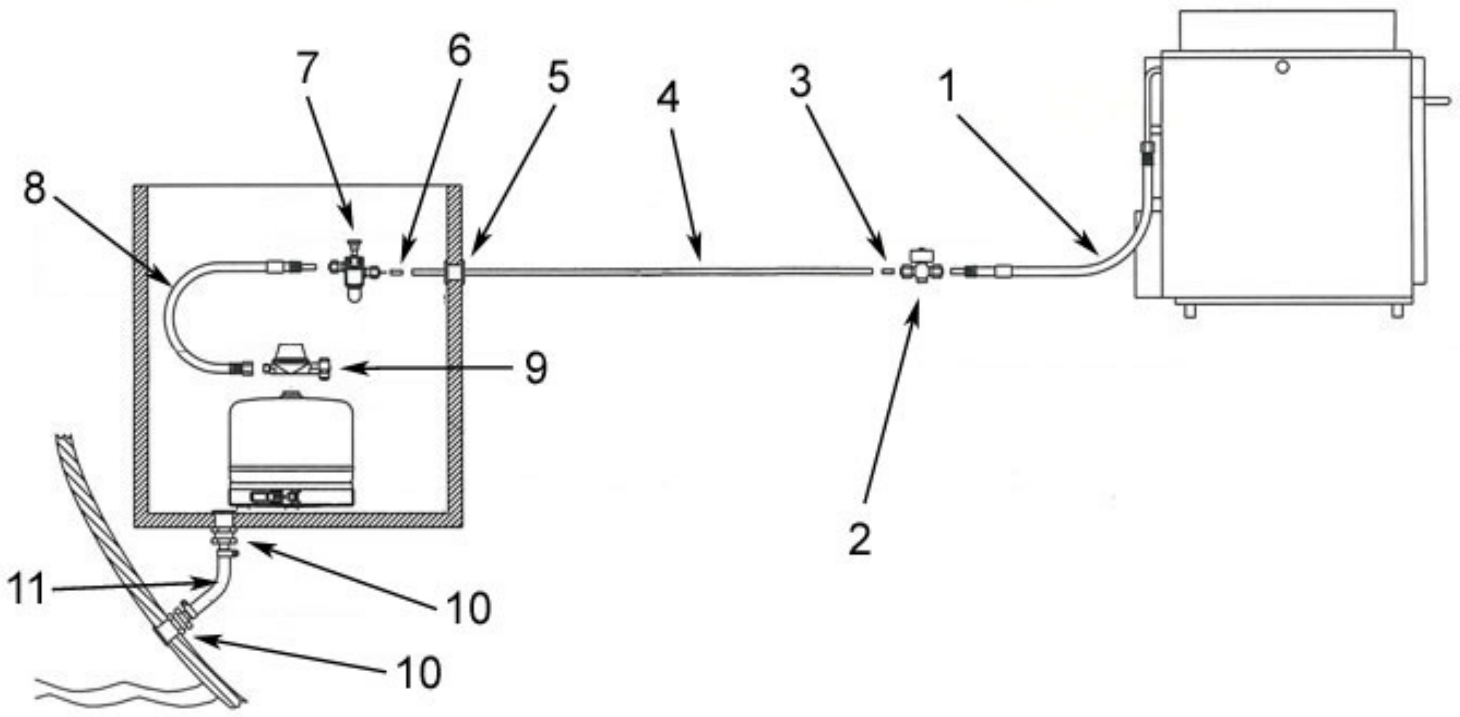

GASSUTSTYR IHHT SKISSE	Vare nr
1.Skisse for Gassutstyr	GOK123:75cm / GOK124:100cm
2. Stengekran	G4115
3. Støttehylse	G4141
4. Kobberrør	G4142
5. Gjennomføring for kobberrør	1418600
6. Støttehylse	G4141
7. Lekkasjetester inkludert støttehylser	G4071902
8. Slange rør/linx	GOK126 (40 cm)
9. Regulator	G4180 (Statoil) G4178 (Blå camping)
10. Gj.føring med stuss Slangeklemme	FL07504, ABA19
11. Slange 25mm	FL07991